Конструкция серьги подвесок
М1:15

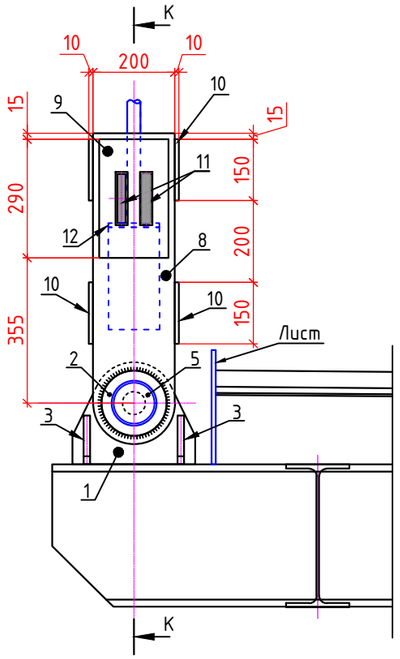

К-К

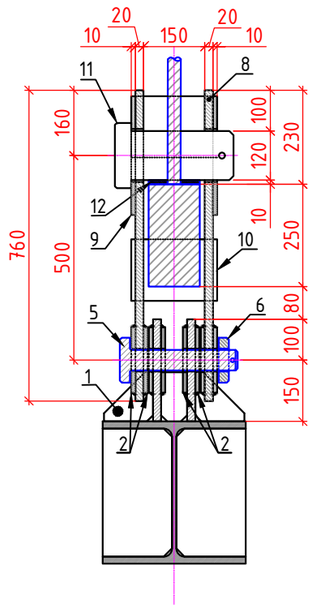

Конструкция серьги
М1:10

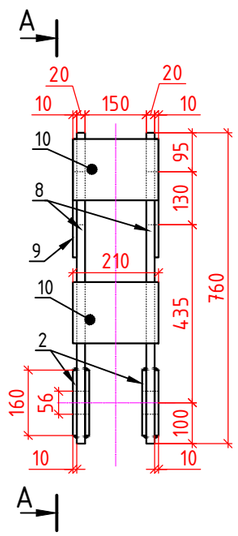

А-А

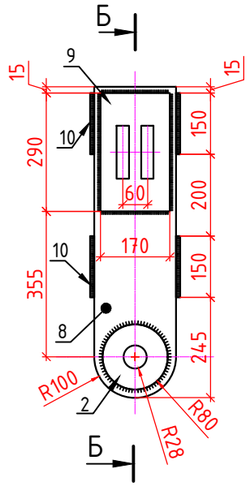

Б-Б

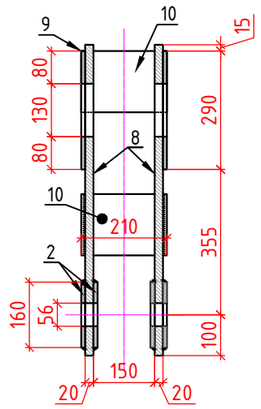

Позиция №8 (боковина серги)
М1:15

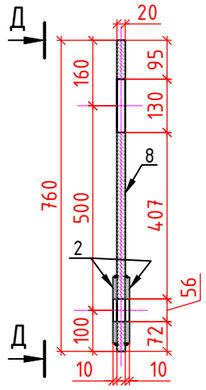

Д-Д

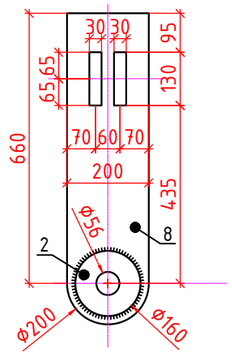

Позиция №12
(регулировочная шайба)
М1:15

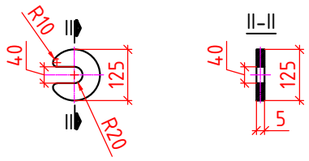

Позиция №11 (фиксатор стакана) М1:15

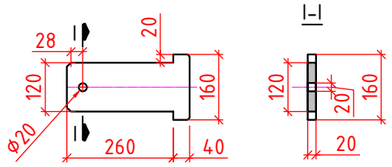

Позиция №13
(Шплинт разводной)
М1:5

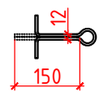

Позиция №10 (накладка серьги) М1:15

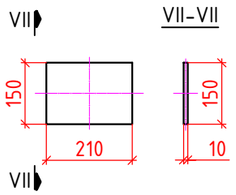

Позиция №9 (накладка усиления серьги) М1:15

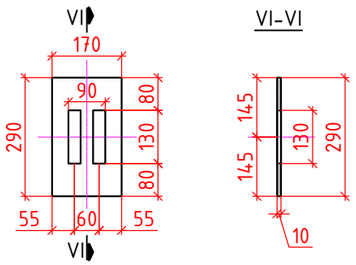

Позиция №2
(накладка усиления серьги) М1:10

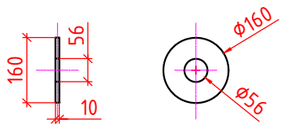

Спецификация металла на 1 шт серьги подвесок

Поз.	Наименование	Размер элемента, мм: Толщина	Ширина	Длина	Кол-во, шт.	Общая длина, м	Вес 1шт, кг	Общий вес, кг	ГОСТ	
2	Накладка усиления серьги	10	160	160	4	0,64	2,01	8,04	82-70	Сталь марки 15ХСНД по ГОСТ 6713-2021
8	Боковина серьги	20	200	760	2	1,52	23,86	47,73		
9	Накладка усиления серьги	10	170	290	2	0,58	3,87	7,74		
10	Накладка серьги	10	150	210	4	0,84	2,47	9,89		
11	Фиксатор стакана	20	160	300	2	0,6	7,54	15,07		
12	Регулировочная шайба	5	125	125	2	0,25	0,61	1,23		
13	Шплинт разводной	d=12		150	1	0,15	0,14	0,14		
								89,84		

1. Марка стали 15ХСНД по ГОСТ 6713-2021.
2. При стыковых и угловых соединениях принять автоматическую или полу автоматическую сварку с сварочной проволокой марки Св-10НМА по ГОСТ 2246-70* под флюсом марки АН47 или АН-348-А по ГОСТ 9087-81*
3. Размеры конструктивных элементов кромок и швов сварных соединений, выполненных при монтаже, и предельные отклонения размеров сечения швов соединений должно соответствовать указанным в ГОСТ 5264-80*, ГОСТ 11534-75*, ГОСТ 8713-79*, ГОСТ 11533-75*, ГОСТ 14771-76*, ГОСТ 15164-78*,ГОСТ 23518-79.
4. Сварку стыков производить с обязательной последующей зачисткой их и обработкой соответствии с "Инструкцией по механической обработке сварных соединений в стальных конструкциях мостов".
5. Контроль сварных швов производить с помощью ультразвукового дефектоскопа в объеме не менее 100% швов.
6. Все свариваемые элементы приварить по всему соприкасающемуся периметру с катетом шва не менее 8 мм по ГОСТ 8713-79-Т3-Δ8.
7. Все размеры на чертеже даны в миллиметрах.

Изм.	Кол.уч.	Лист	№ док.	Подп.	Дата	23-5 ИС			
						KURP 20 "Детальное проектирование пешеходного моста, соединяющего махаллы Сайфулло Абдулло с махаллей Баракат в Хороге, Таджикистан"			
						Пешеходный мост через реку Гунд	Стадия: РД	Лист	Листов
ГИП		Холдоров О.				Конструкция серьги подвесок	ГУП "ИПТС"		
Проверил		Давлатбеков К							
Разраб.		Амирбеков О.							

Взам. инв. №

Подпись и дата

Инв. № подл.

Копировал

Формат А3