Фасад

Средний блок СБ-1.

М 1:50

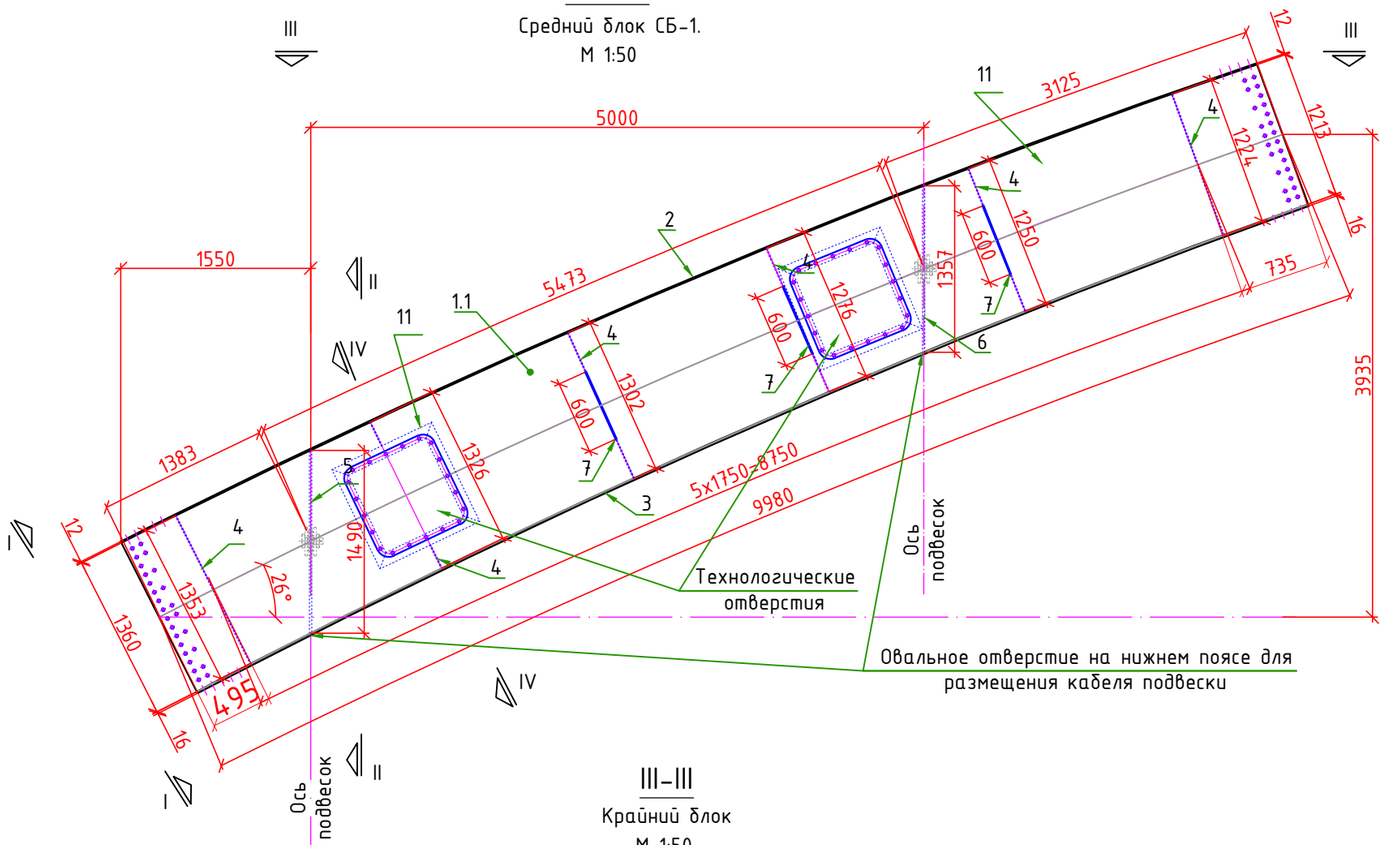

Сечение I-I

М1:25

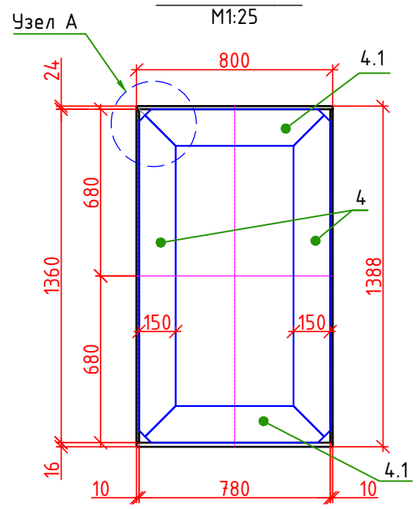

Сечение II-II

М1:25

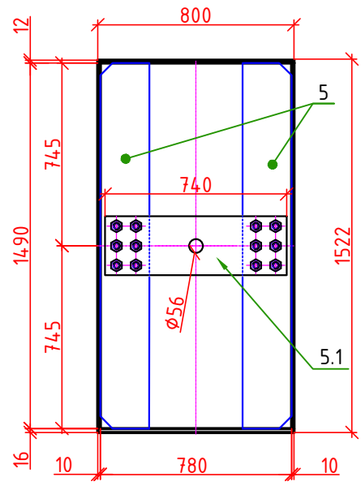

Сечение IV-IV

М1:25

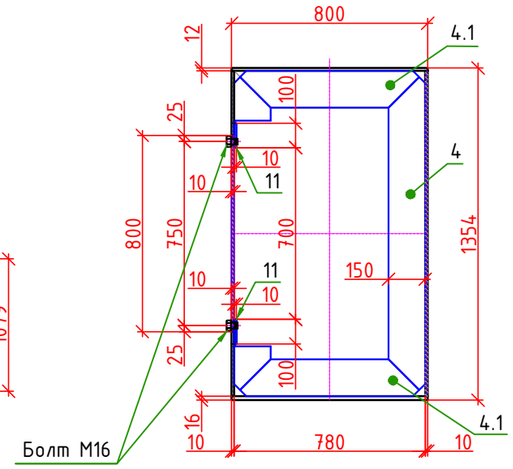

Конструкция технологического отверстия

М1:25

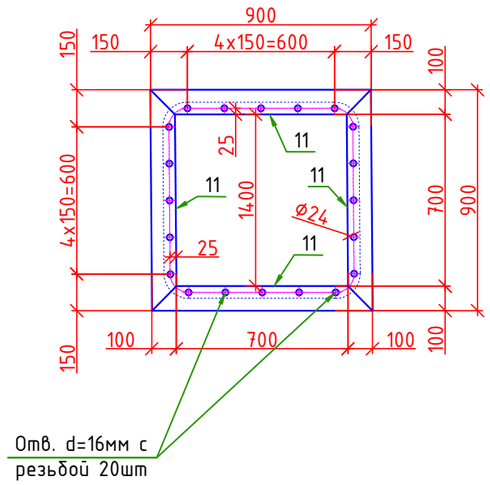

III-III

Крайний блок

М 1:50

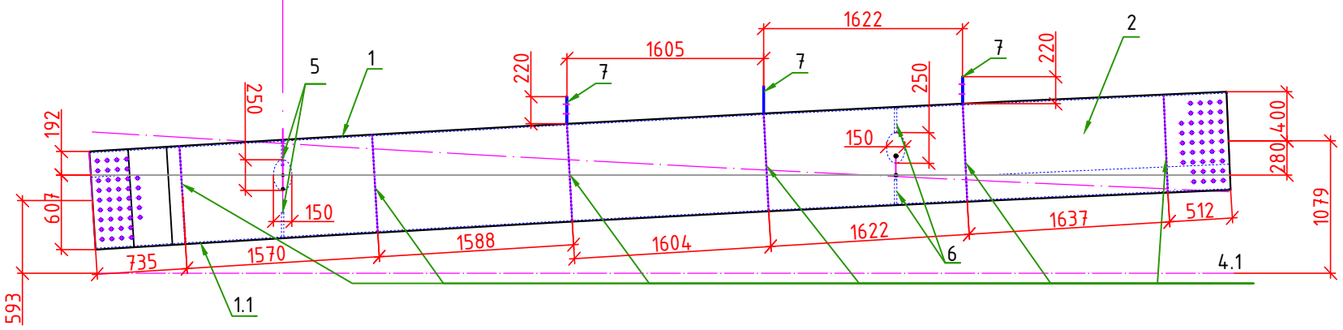

Узел А

М1:5

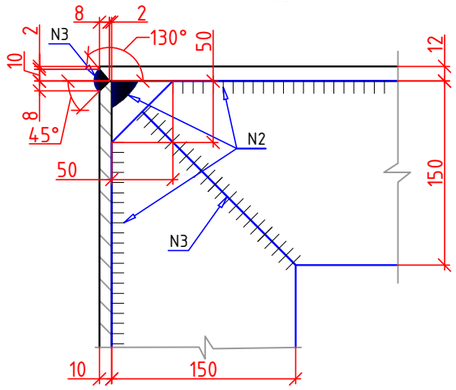

1. Марка стали 15 ХСНД по ГОСТ 6713-2021.
2. При стыковых и угловых соединениях принять автоматическую или полу автоматическую сварку с сварочной проволокой марки Св-10НМА по ГОСТ 2246-70* под флюсом марки АН47 или АН-348-А по ГОСТ 9087-81* или сварочной проволокой Св-08Г2С по ГОСТ 2246-70* в углекислом газе (по ГОСТ 8050-85). предельные отклонения размеров сечения швов соединений должны соответствовать указанным в ГОСТ 5264-80*, ГОСТ 11534-75*,ГОСТ 8713-79*, ГОСТ 11533-75*, ГОСТ 14771-76*, ГОСТ 15164-78*,ГОСТ 23518-79.
3. Работать совместно с листами №27, 28
4. Все размеры на чертеже даны в мм

Взам. инв. №	Подпись и дата	Инв. № подл.

Изм.	Кол.уч.	Лист	№ док.	Подп.	Дата	23-5 ИС		
						KURP 20 "Детальное проектирование пешеходного моста, соединяющего махаллы Сайфулло Абдулло с махаллей Баракат в Хороге, Таджикистан"		
						Пешеходный мост через реку Гунд	Стадия	Лист	Листов
							РД		
ГИП		Холдоров О.				Средний блок СБ-1	ГУП "ИПТС"		
Проверил		Давлатбеков К.							
Разраб.		Олимов М.							

Копировал

Формат А3