Поперечная связь ПС 2
(для средних блоков СБ-2)
М 1:40

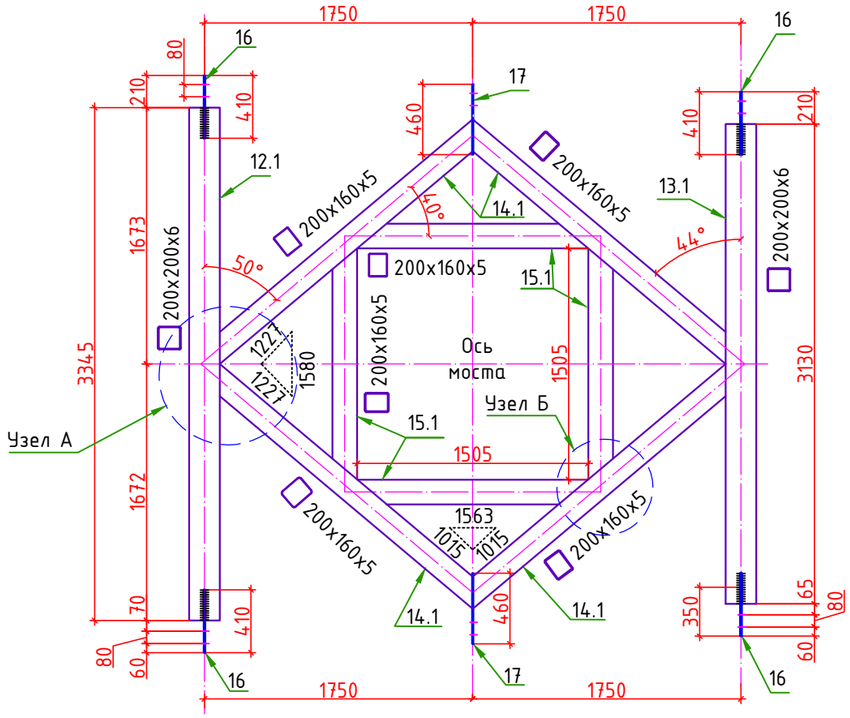

Узел А
М1:20

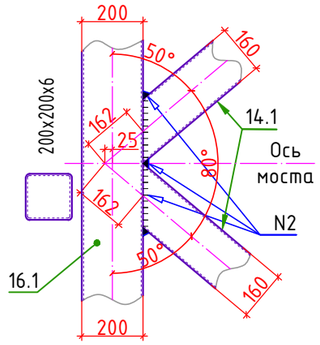

Узел Б
М1:20

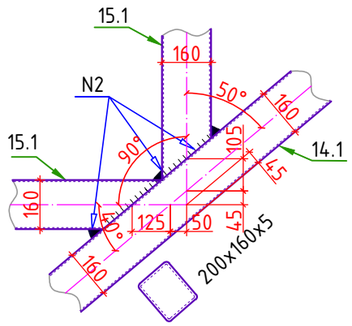

Поз. 12.1
М1:20

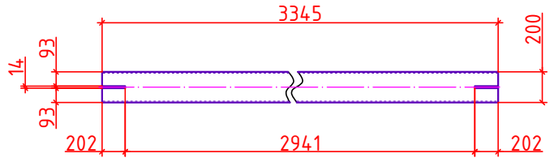

Поз. 13.1
М1:20

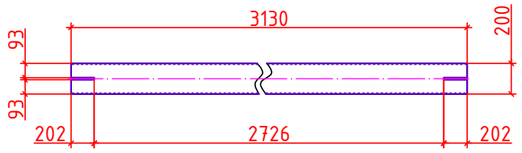

Поз. 16
М1:20

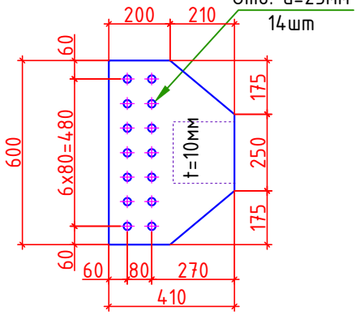

Поз. 14.1
М1:20

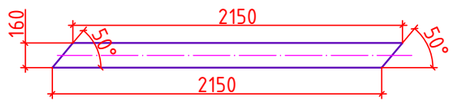

Поз. 15.1
М1:20

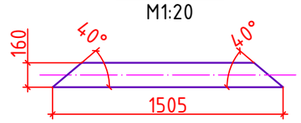

Сечение I-I
М1:40

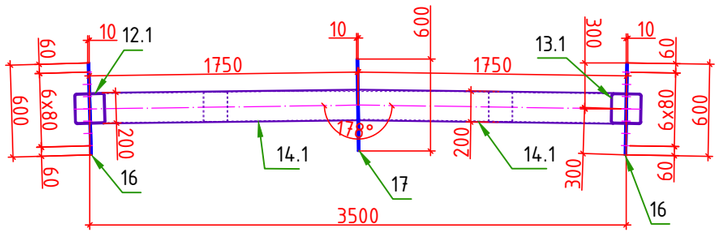

Поз. 17
М1:20

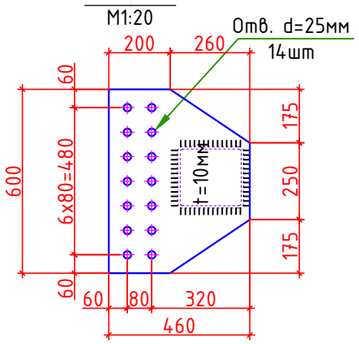

Сечение II-II
М1:40

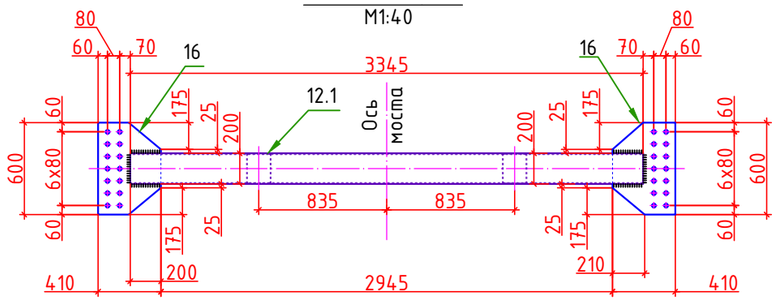

1. Марка стали 15 ХСНД по ГОСТ 6713-2021.
2. Работать совместно с листами №27, №28,
3. Все размеры на чертеже даны в мм.

Спецификация металла на поперечная связь ПС-2

Марка	№ п/п	Наименование	Сечение элемента, мм: Толщина	Ширина	Длина	Кол-во, шт	Общая длина, м	Вес 1 пм, кг	Общий вес, кг	ГОСТ
ПС-2 2шт	12.1	Профили связей	200x200x6		3345	2	6,69	35,80	239,5	30245-94
	13.1		200x200x6		3130	2	6,26	35,80	224,1	
	14.1		200x160x5		2150	8	17,20	27,20	467,8	
	15.1		200x160x5		1505	8	12,04	27,20	327,5	
	16	Фасонка	10	410	600	8	4,80	32,19	154,5	82-70
	17		10	460	600	4	2,40	36,11	86,7	
Итого:									**1500,1**	
В том числе:		Ст.марки 15ХСНД по ГОСТ 6713-91			Сталь листовая		Толщина -10мм		241,2	82-70
					Профиль		200x200x6 мм		463,6	30245-94
							200x160x5 мм		795,3	

Изм.	Кол.уч.	Лист	№ док.	Подп.	Дата
ГИП		Холдоров О.			
Проверил		Давлатбеков К.			
Разраб.		Олимов М.			

23-5 ИС

KURP 20 "Детальное проектирование пешеходного моста, соединяющего махаллы Сайфулло Абдулло с махаллей Баракат в Хороге, Таджикистан"

Пешеходный мост через реку Гунд

Стадия	Лист	Листов
РД		

Поперечная связь ПС 2

ГУП "ИПТС"

Взам. инв. №

Подпись и дата

Инв. № подл.

Копировал

Формат А3