## Фасад
Средний блок СБ-3.
М 1:50

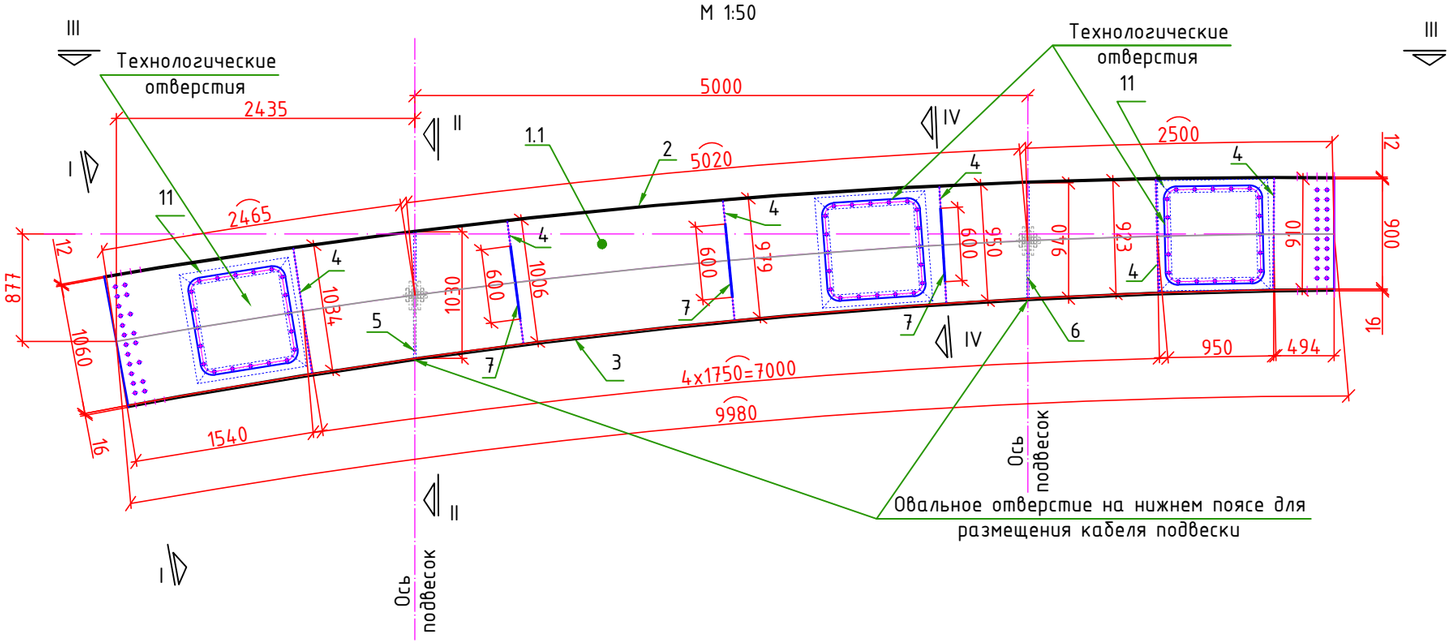


## Сечение I-I
М1:25

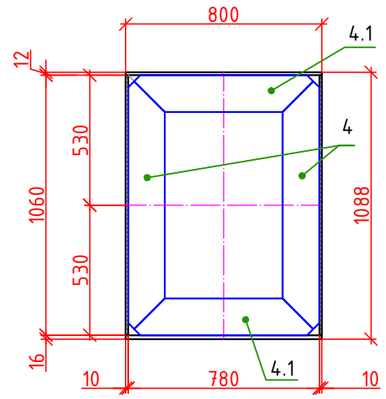


## Сечение II-II
М1:25

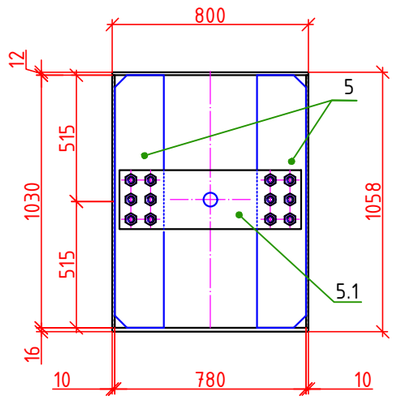


## III-III
Крайний блок
М 1:50

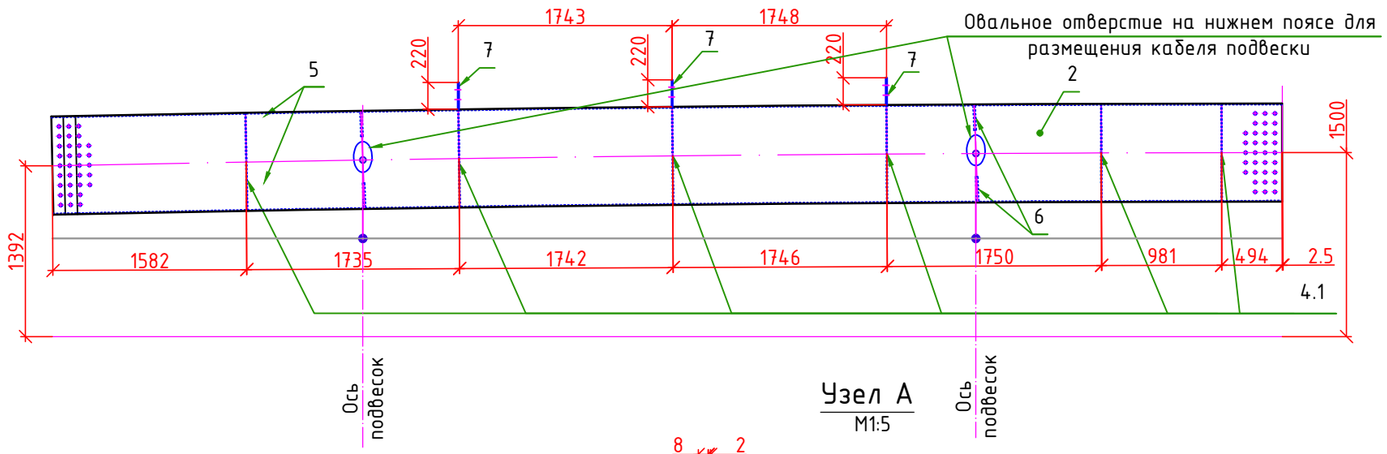


## Сечение IV-IV
М1:25

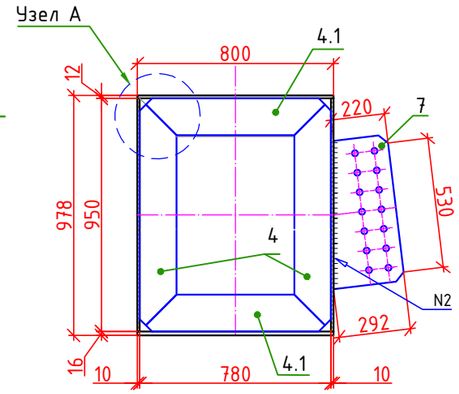


## Конструкция технологического отверстия
М1:25

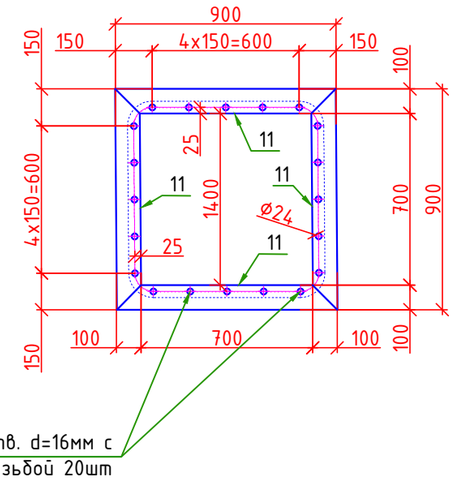


## Узел А
М1:5

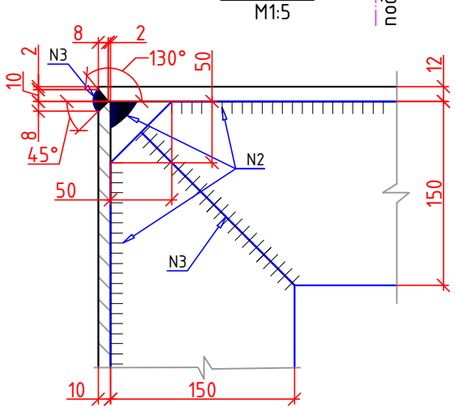


1. Марка стали 15 ХСНД по ГОСТ 6713-2021.
2. При стыковых и угловых соединениях принять автоматическую или полу автоматическую сварку с сварочной проволокой марки Св-10НМА по ГОСТ 2246-70* под флюсом марки АН47 или АН-348-А по ГОСТ 9087-81* или сварочной проволокой Св-08Г2С по ГОСТ 2246-70* в углекислом газе (по ГОСТ 8050-85). предельные отклонения размеров сечения швов соединений должны соответствовать указанным в ГОСТ 5264-80*, ГОСТ 11534-75*,ГОСТ 8713-79*, ГОСТ 11533-75*, ГОСТ 14771-76*, ГОСТ 15164-78*,ГОСТ 23518-79.
3. Работать совместно с листами №27, 28
4. Все размеры на чертеже даны в мм

| Изм. | Кол.уч. | Лист | № док. | Подп. | Дата | 23-5 ИС | | |
|---|---|---|---|---|---|---|---|---|
| | | | | | | KURP 20 "Детальное проектирование пешеходного моста, соединяющего махаллы Сайфулло Абдулло с махаллей Баракат в Хороге, Таджикистан" | | |
| | | | | | | Пешеходный мост через реку Гунд | Стадия | Лист | Листов |
| | | | | | | | РД | | |
| ГИП | | Холдоров О. | | | | Средний блок СБ-3 | ГУП "ИПТС" | | |
| Проверил | | Давлатбеков К. | | | | | | | |
| Разраб. | | Олимов М. | | | | | | | |

Взам. инв. №

Подпись и дата

Инв. № подл.

Копировал

Формат А3