I–I
М 1:75

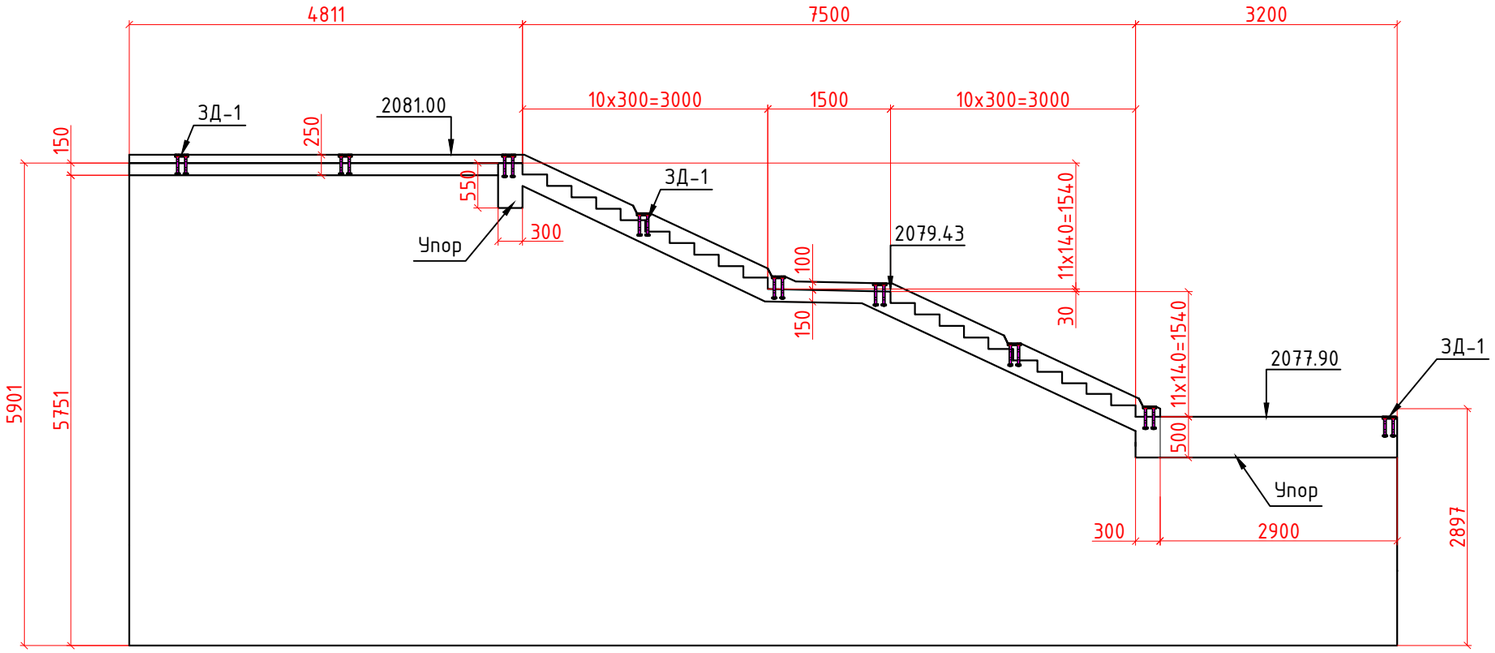

Узел А (ЗД-1)
М 1:10

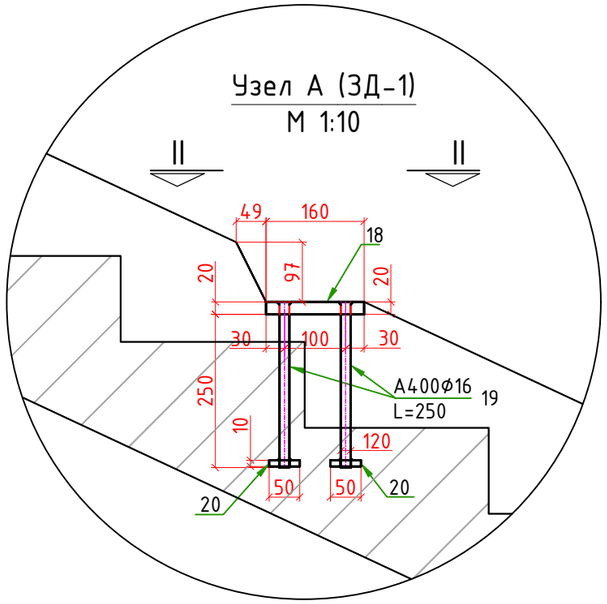

II–II
М 1:10

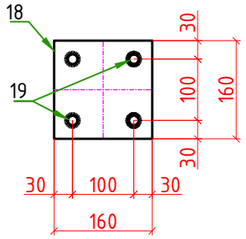

Поз. №18
М 1:10

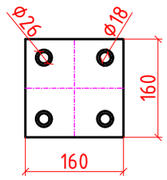

План
М 1:75

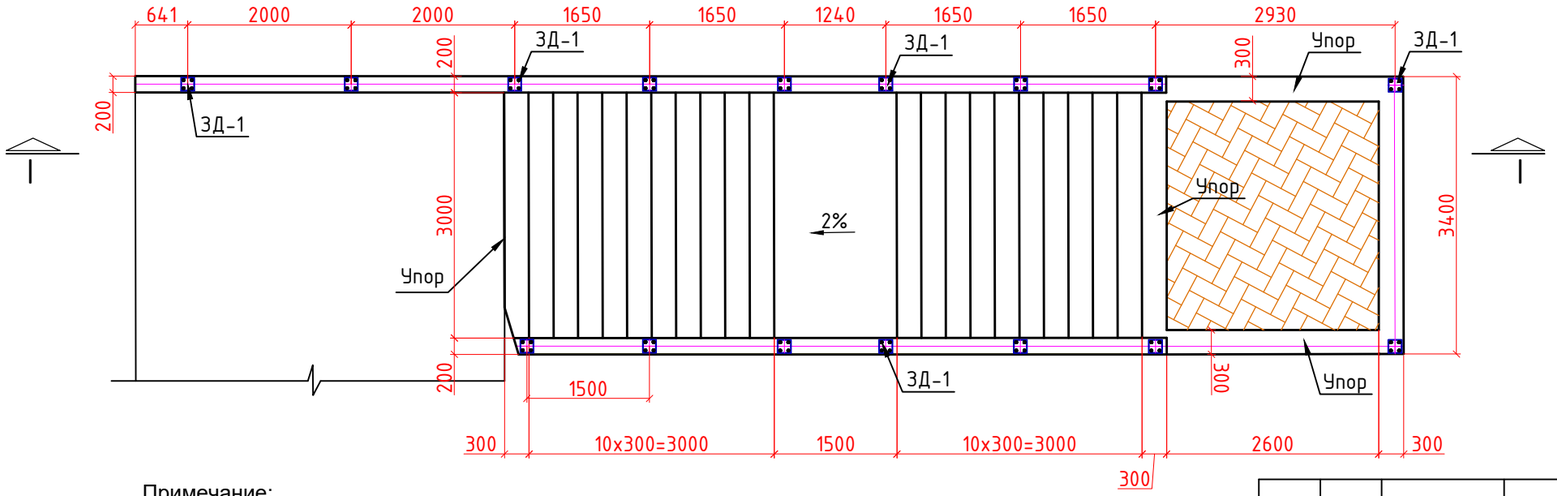

Объемы работ на устройство лестничного марша			
№ п/п	Наименование работ	Един. измер.	Коли-чество
2	Монолитный железобетон класса B25, марок F200, W4 лестничного марша	$м^3$	10,7
	Арматура: кл. A240 ø8 мм 1102,81 кг; ø10 мм 2,59 кг;	т	1,105
	Арматура: кл. A400 ø10 мм 117,80 кг;	т	0,118
	Вязальная проволока ø2 мм – 6,12	кг	6,12
	ЗД-1 (7 шт): Арматура A400 (Ø16-27,30 кг);сталь листовая толщиной t-10 мм=12,56 кг; 20мм=64,31 кг;	т	0,104

Примечание:

1. Бетон монолитный класса B25 марки F200 и W4 по ГОСТ 25192-2012 и ГОСТ 26633-91.

2. Сталь арматурная кл. A240 и A400 по ГОСТ 34028-2016.

3. Для отвода воды с поверхности ступеней, при покрытие их каменными плитками, следует распологать их с уклоном 2.0% в сторону тротуара.

4. Армирование смотреть на листе №,,,,,,,,,
5. Все размеры даны в мм.

Изм.	Кол.уч.	Лист	№ док.	Подпись	Дата	23-5 ИС			
						KURP 20 "Детальное проектирование пешеходного моста соединяющего махаллы Сайфулло Абдулло с маххалей Баракат в Хороге, Таджикистан "			
						Пешеходный мост через реку Гунд	Стадия	Лист	Листов
							РД		
ГИП		Холдоров О.				Опалубочный чертеж лестничного марша	ГУП "ИПТС"		
Проверил		Давлатбеков К.							
Исполнил		Амирбеков О.							