Поперечная связь ПС 3
(для средних блоков СБ-3)
М 1:40

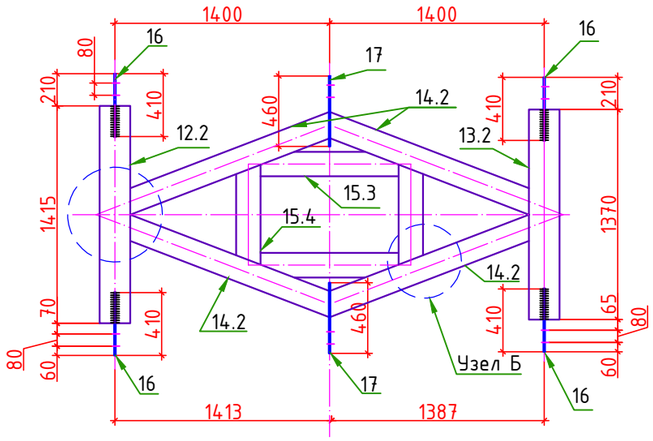

Узел А
М1:20

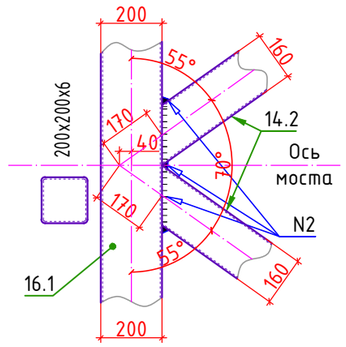

Узел Б
М1:20

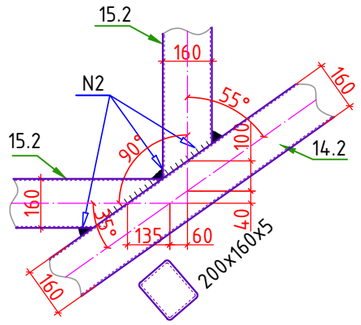

Поз. 12.2
М1:20

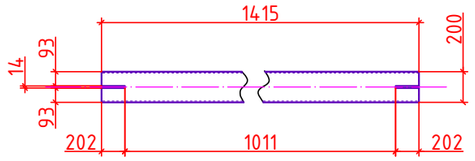

Поз. 13.2
М1:20

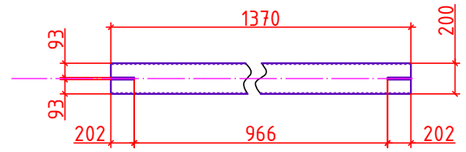

Поз. 16
М1:20

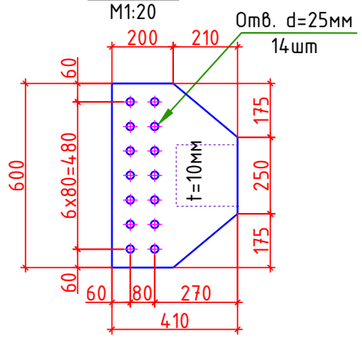

Поз. 14.2
М1:20

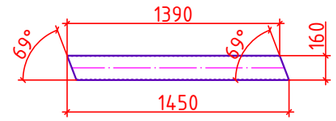

Поз. 15.4
М1:20

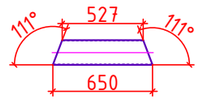

Поз.15.3
М1:20

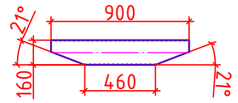

Сечение I-I
М1:40

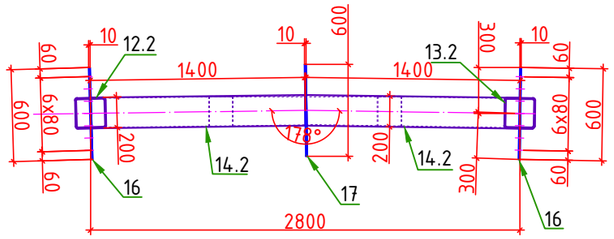

Поз. 17
М1:20

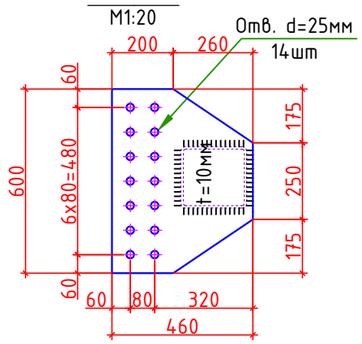

Сечение II-II
М1:40

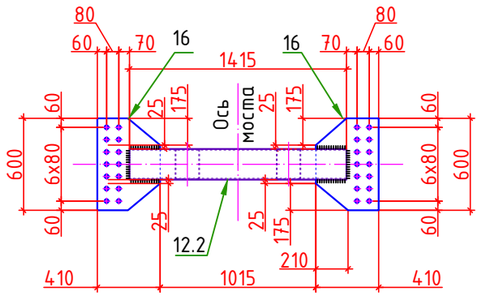

1. Марка стали 15 ХСНД по ГОСТ 6713-2021.
2. Работать совместно с листами №27, №28,
3. Все размеры на чертеже даны в мм.

Спецификация металла на поперечная связь ПС-3

Марка	№ п/п	Наименование	Сечение элемента, мм: Толщина	Ширина	Длина	Кол-во, шт	Общая длина, м	Вес 1 пм, кг	Общий вес, кг	ГОСТ
ПС-3 2шт	12.1	Профили связей	200x200x6		1415	2	2,83	35,80	101,3	30245-94
	13.1		200x200x6		1370	2	2,74	35,80	98,1	
	14.2		200x160x5		1450	8	11,60	27,20	315,5	
	15.3		200x160x5		900	4	3,60	27,20	97,9	
	15.4		200x160x5		650	4	2,60	27,20	70,7	
	16	Фасонка	10	410	600	8	4,80	32,19	154,5	82-70
	17		10	460	600	4	2,40	36,11	86,7	
Итого:									**924,7**	
В том числе:			Ст.марки 15ХСНД по ГОСТ 6713-91		Сталь листовая		Толщина -10мм		241,2	82-70
					Профиль		200x200x6 мм		199,4	30245-94
							200x160x5 мм		484,2	

Изм.	Кол.уч.	Лист	№ док.	Подп.	Дата	23-5 ИС		
						KURP 20 "Детальное проектирование пешеходного моста, соединяющего махаллы Сайфулло Абдулло с махаллей Баракат в Хороге, Таджикистан"		
						Пешеходный мост через реку Гунд	Стадия: РД	Лист: 42 / Листов: 85
ГИП		Холдоров О.				Поперечная связь ПС 3	ГУП "ИПТС"	
Проверил		Давлатбеков К.						
Разраб.		Олимов М.						

Копировал Формат А3